B-3 Doppel-T-Profil ABS 2,4x1,2x250mm (8)

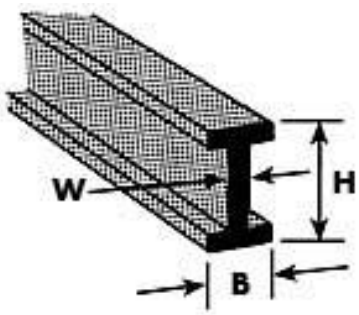

Artikelnummer: 190022

B-3 Doppel-T-Profil ABS 2,4x1,2x250mm (8)

Hersteller: Krick

B-3 Doppel-T-Profil ABS (8 Stï¿½ck) Doppel-T-Profil

Graue ABS-Streifen, -Profile und -Rundstï¿½be akurat extrudiert, leicht abzulï¿½ngen, zu biegen und einfachst zu verkleben, mit einer glatten Oberflï¿½che fï¿½r einfachstes Lackieren. Lieferung in Verpackungseinheiten (VE).

Lieferbare Grï¿½ï¿½en

Artikel-Nr. Code Hï¿½he (H) Breite (B) Materialstï¿½rke (W) Lï¿½nge Anzahl pro VE
190021 B-2 1,6 0,8 0,4 250 10
190022 B-3 2,4 1,2 0,5 250 8
190023 B-4 3,2 1,6 0,6 375 7
190024 B-6 4,8 2,4 1,3 600 5
190025 B-8 6,4 3,2 1,3 600 4
190026 B-10 7,9 4,0 1,5 600 4
190027 B-12 9,5 4,8 1,5 375 5
190028 B-14 11,1 5,6 1,5 375 4
190029 B-16 12,7 6,4 2,0 375 4
190030 B-18 14,3 6,4 2,0 375 4
190031 B-20 15,9 6,4 2,0 375 3

Form

Doppel T-Profil

Material

ABS Kunststoff

Eigenschaften

B-3 Doppel-T-Profil ABS 2,4x1,2x250mm (8)

Lï¿½nge

250 mm

Breite

1,2 mm

Hï¿½he

2,4 mm

Materialstï¿½rke

0,5 mm

Farbe

grau

Menge

Anzahl pro Bestelleinheit

8

Preis: 14,35 EUR [inkl. 19% MwSt zzgl. Versandkosten]

Im Shop aufgenommen am Donnerstag, 27. Januar 2022

ABC-RCModellbau